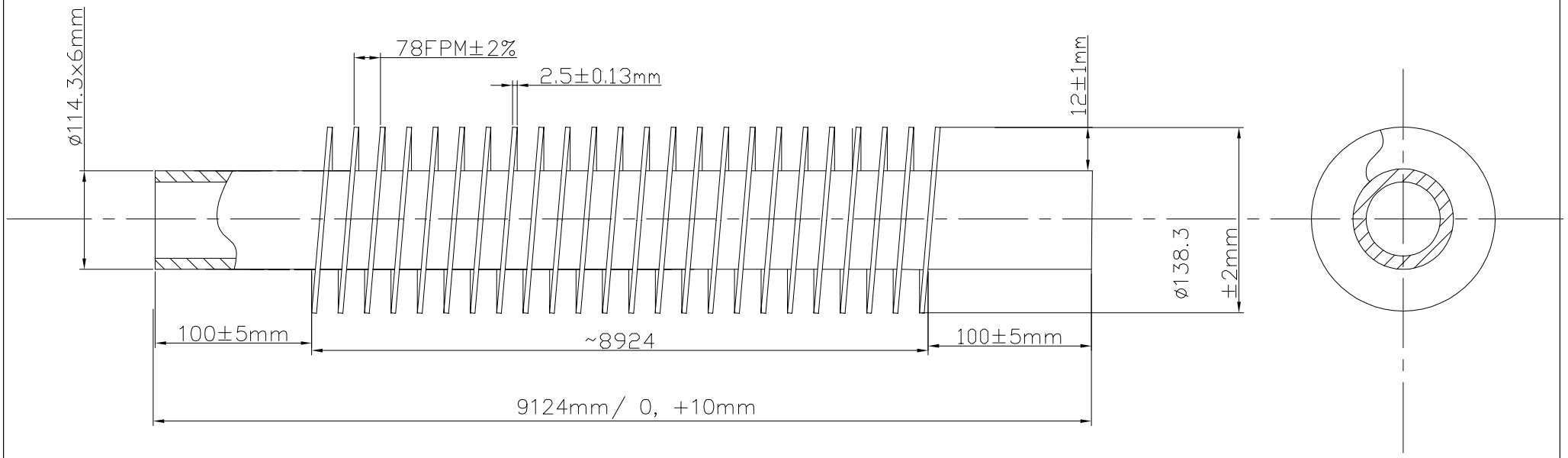

Remarks:
Quantity(数量): 16pcs (16支)
Tube material (钢管材质): A335 P9
Fin material (翅片材质): 11CR
Finned length (翅片长度): 8924mm
Fin type (翅片类型): solid tooth (实齿)
Beveled (倒角): 37.5° (+/−2.5°)

借(通)用件登记
描 图
描 校
旧底图总号
底图总号
签 字
日 期

标记	处数	文件号	签字	日期

设 计		审 核	
制 图		标准化	
描 图			
校 对		日 期	

welded fin tubes

20190212−1

hongsong Pan

图样标记	数量	重量(公斤)	比例

共 张 第 张

无锡市新宝红换热器有限公司

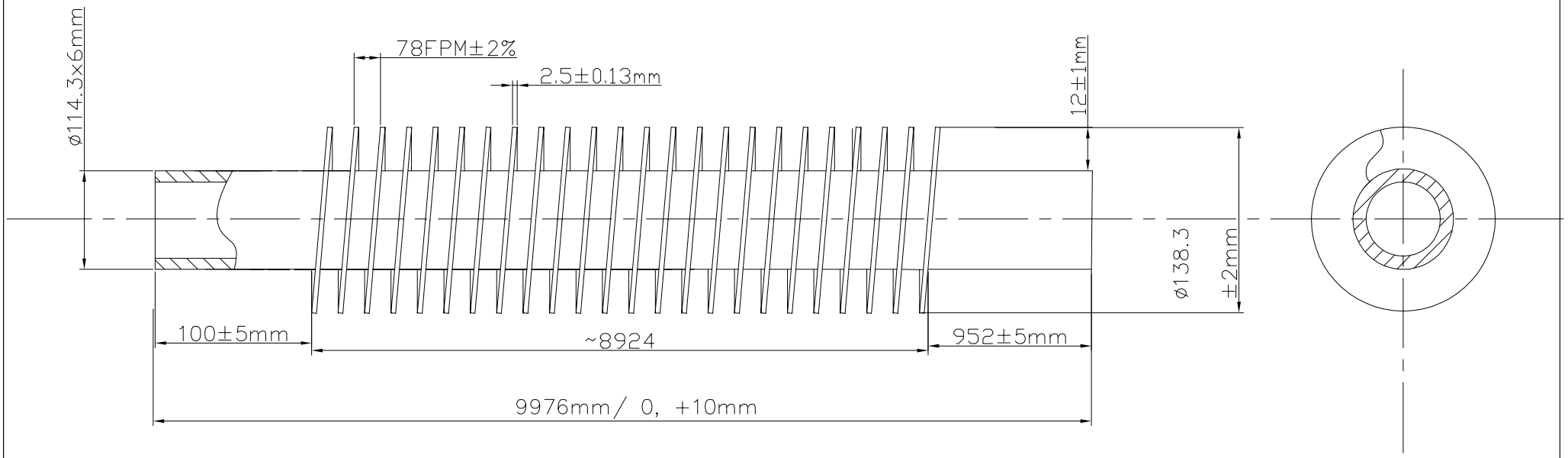

Remarks:
Quantity(数量): 4pcs (4支)
Tube material (钢管材质): A335 P9
Fin material (翅片材质): 11CR
Finned length (翅片长度): 8924mm
Fin type (翅片类型): solid tooth (实齿)
Beveled (倒角): 37.5° (+/−2.5°)

备(通)用件登记
描 图
描 校
旧底图总号
底图总号
签 字
日 期

标记	处数	文件号	签字	日期

设计		审核	
制图		标准化	
描图			
校对		日期	

welded fin tubes

20190212−2

hongsong Pan

图样标记	数量	重量(公斤)	比例

共 张 第 张

无锡市新宝红换热器有限公司

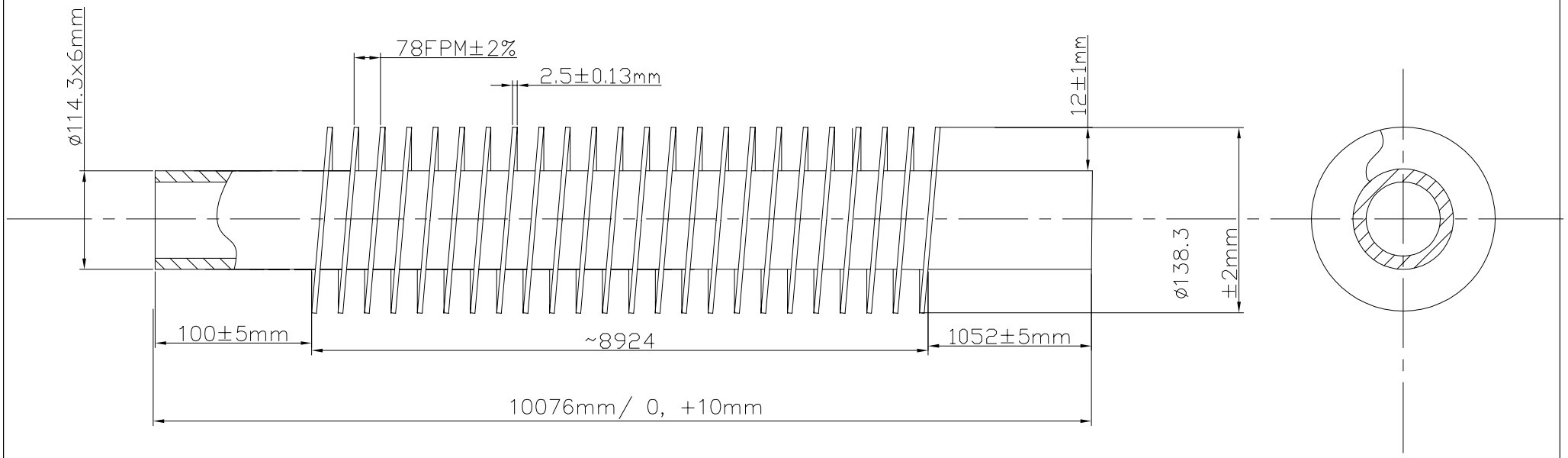

Remarks:
Quantity(数量): 4pcs (4支)
Tube material (钢管材质): SA106Gr.B
Fin material (翅片材质): CS
Finned length (翅片长度): 8924mm
Fin type (翅片类型): solid tooth (实齿)
Beveled (倒角): 37.5° (+/−2.5°)

借(通)用件登记
描 图
描 校
旧底图总号
底图总号
签 字
日 期

标记	处数	文件号	签字	日期

设计		审核	
制图		标准化	
描图			
校对		日期	

welded fin tubes

20190212−3

hongsong Pan

图样标记	数量	重量(公斤)	比例

共 张 第 张

无锡市新宝红换热器有限公司

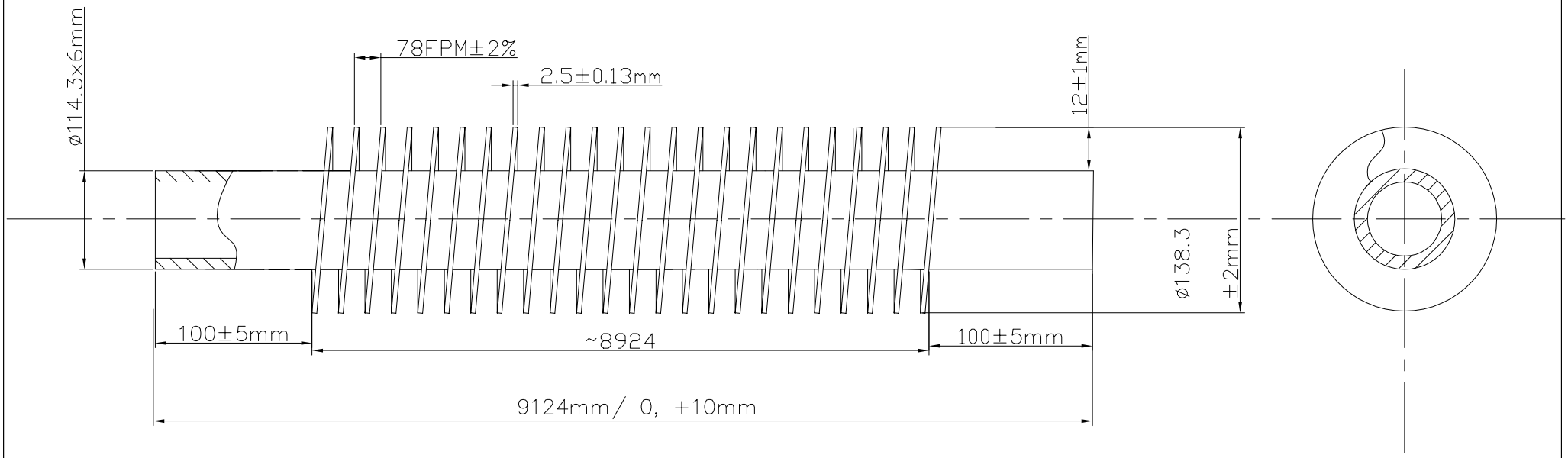

Remarks:
Quantity(数量): 4pcs (4支)
Tube material (钢管材质): SA106Gr.B
Fin material (翅片材质): CS
Finned length (翅片长度): 8924mm
Fin type (翅片类型): solid tooth (实齿)
Beveled (倒角): 37.5° (+/−2.5°)

备(通)用件登记
描 图
描 校
旧底图总号
底图总号
签 字
日 期

标记	处数	文件号	签字	日期

设计		审核	
制图		标准化	
描图			
校对		日期	

welded fin tubes

20190212−4

hongsong Pan

图样标记	数量	重量(公斤)	比例

共 张 第 张

无锡市新宝红换热器有限公司

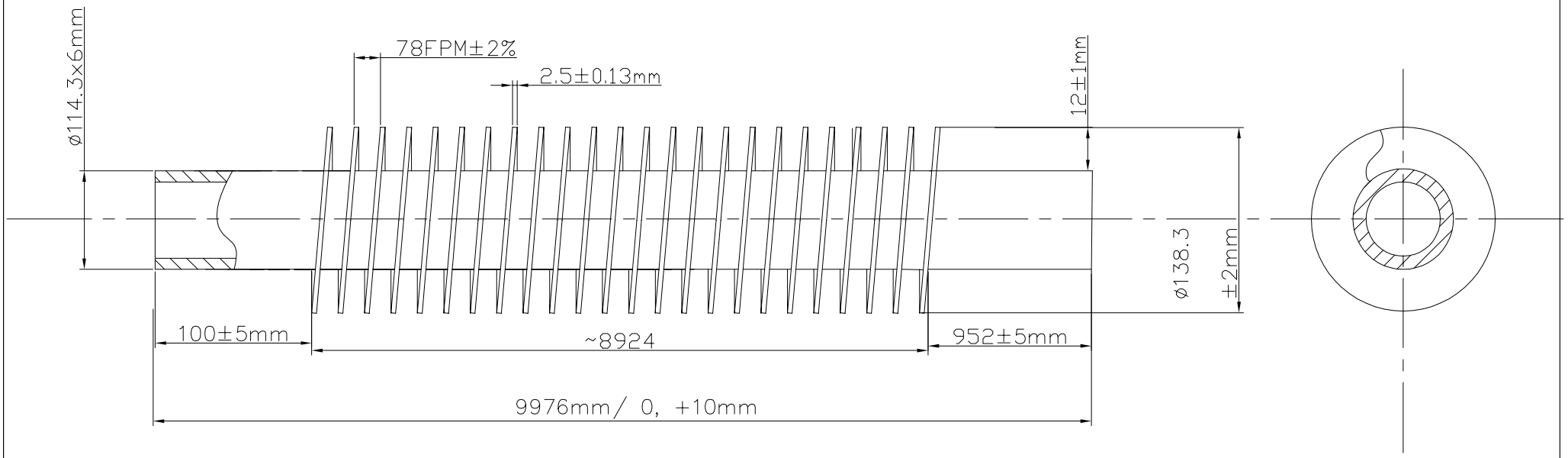

Remarks:
Quantity(数量): 4pcs (4支)
Tube material (钢管材质): SA106Gr.B
Fin material (翅片材质): CS
Finned length (翅片长度): 8924mm
Fin type (翅片类型): solid tooth (实齿)
Beveled (倒角): 37.5° (+/−2.5°)

备(通)用件登记
描 图
描 校
旧底图总号
底图总号
签 字
日 期

标记	处数	文件号	签字	日期

设计		审核	
制图		标准化	
描图			
校对		日期	

welded fin tubes

20190212−5

hongsong Pan

图样标记	数量	重量(公斤)	比例

共 张 第 张

无锡市新宝红换热器有限公司

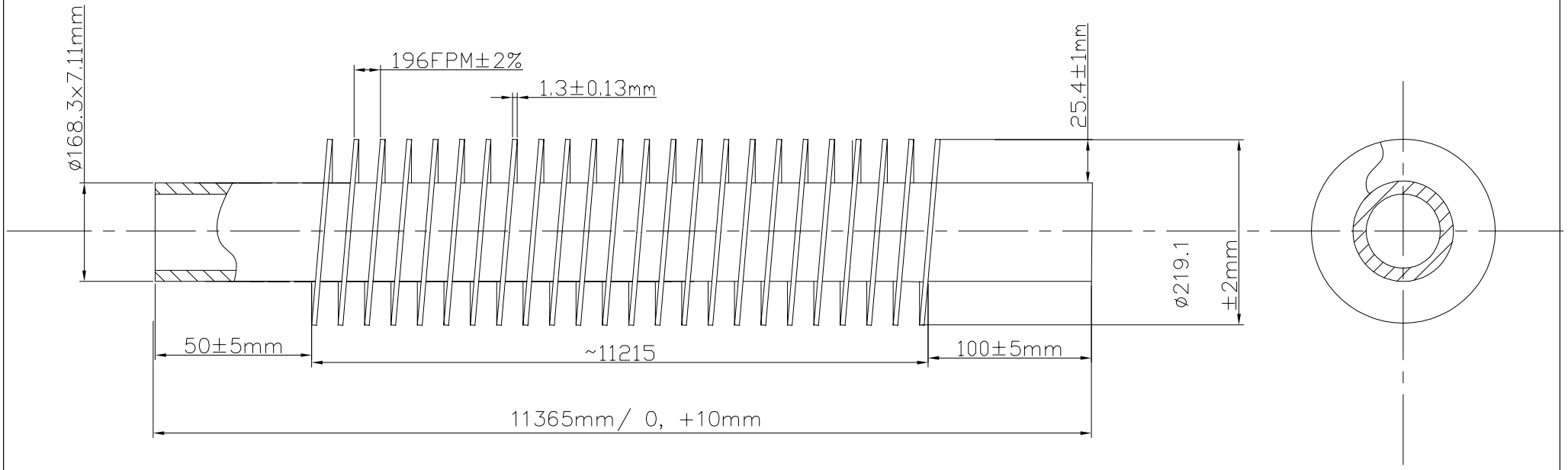

Remarks:
Quantity(数量): 4pcs (4支)
Tube material (钢管材质): A335 P9
Fin material (翅片材质): 11CR
Finned length (翅片长度): 11215mm
Fin type (翅片类型): solid tooth (实齿)
Beveled (倒角): 37.5° (+/−2.5°)

备(通)用件登记
描 图
描 校
旧底图总号
底图总号
签 字
日 期

标记	处数	文件号	签字	日期

设计		审核	
制图		标准化	
描图			
校对		日期	

welded fin tubes

20190212−6

hongsong Pan

图样标记	数量	重量(公斤)	比例

共 张 第 张

无锡市新宝红换热器有限公司

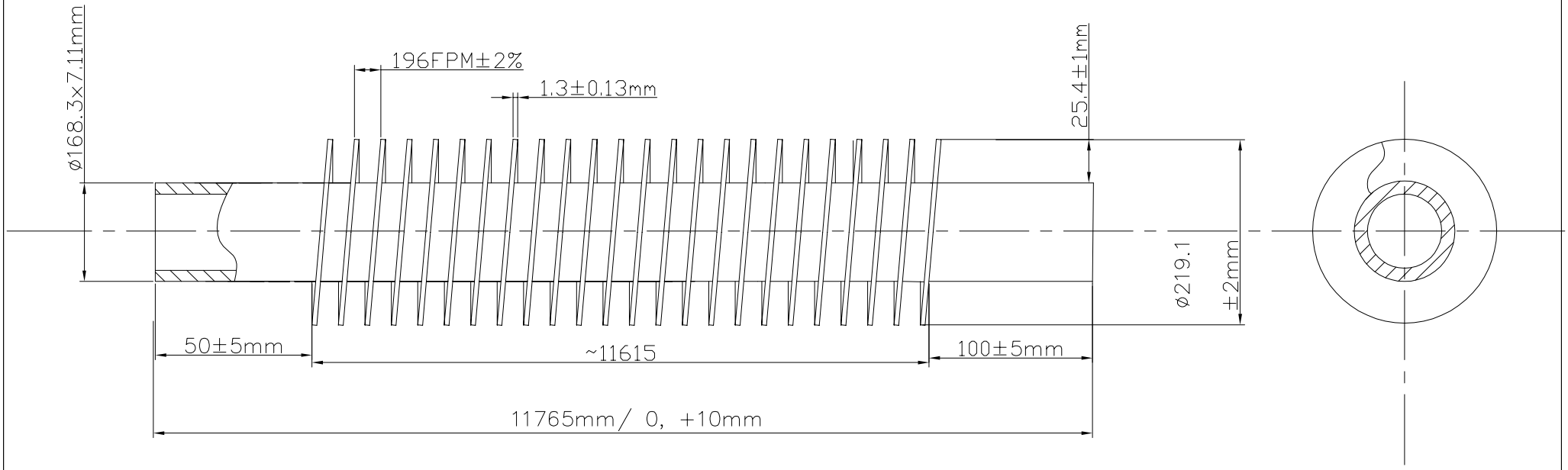

Remarks:
Quantity(数量): 4pcs (4支)
Tube material (钢管材质): A335 P9
Fin material (翅片材质): 11CR
Finned length (翅片长度): 11615mm
Fin type (翅片类型): solid tooth (实齿)
Beveled (倒角): 37.5° (+/−2.5°)

备(通)用件登记
描 图
描 校
旧底图总号
底图总号
签 字
日 期

标记	处数	文件号	签字	日期

设计		审核	
制图		标准化	
描图			
校对		日期	

welded fin tubes

20190212−7

hongsong Pan

图样标记	数量	重量(公斤)	比例

共 张 第 张

无锡市新宝红换热器有限公司

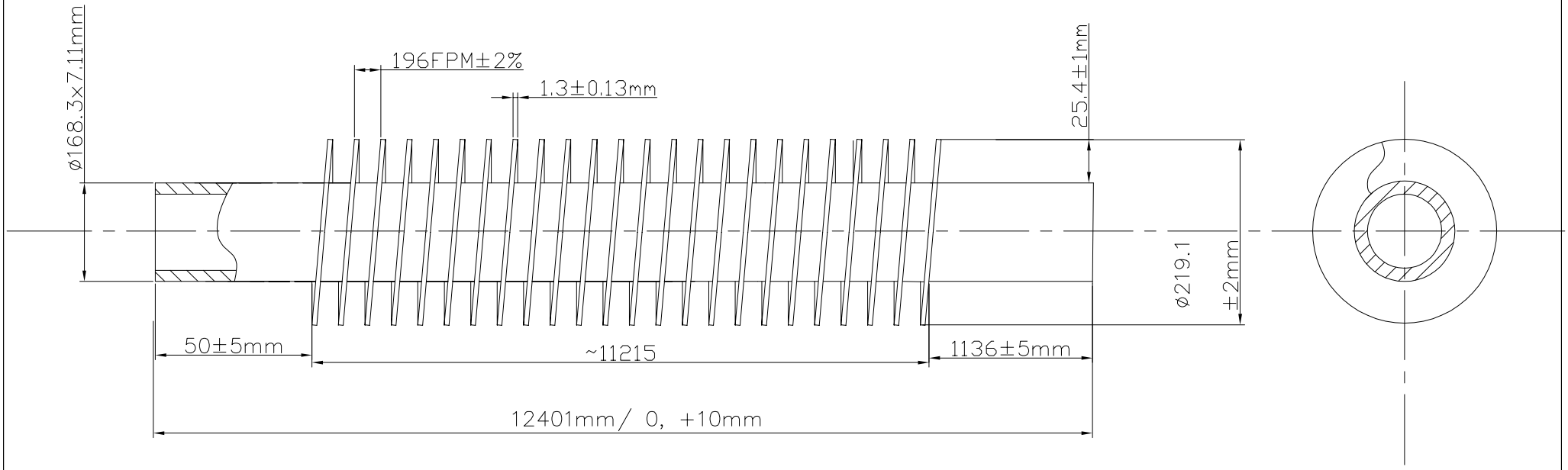

Remarks:
Quantity(数量): 4pcs (4支)
Tube material (钢管材质): A335 P9
Fin material (翅片材质): CS
Finned length (翅片长度): 11215mm
Fin type (翅片类型): solid tooth (实齿)
Beveled (倒角): 37.5° (+/−2.5°)

备(通)用件登记
描 图
描 校
旧底图总号
底图总号
签 字
日 期

标记	处数	文件号	签字	日期

设计		审核	
制图		标准化	
描图			
校对		日期	

welded fin tubes

20190212−8

hongsong Pan

图样标记	数量	重量(公斤)	比例

共 张 第 张

无锡市新宝红换热器有限公司

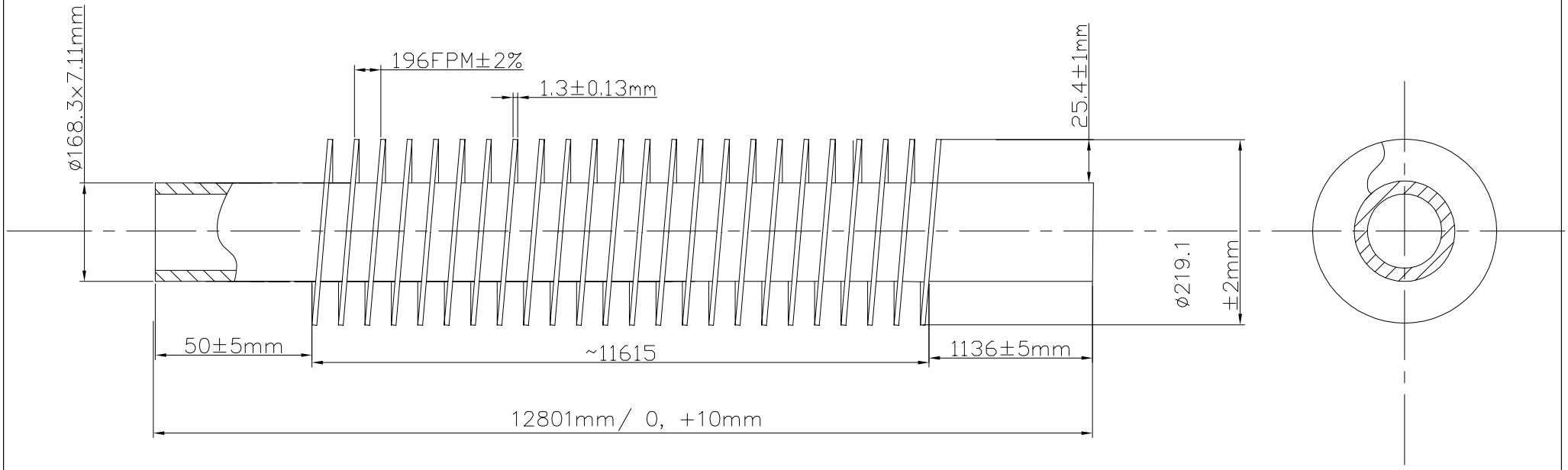

Remarks:
Quantity(数量): 4pcs (4支)
Tube material (钢管材质): A335 P9
Fin material (翅片材质): CS
Finned length (翅片长度): 11615mm
Fin type (翅片类型): solid tooth (实齿)
Beveled (倒角): 37.5° (+/−2.5°)

备(通)用件登记
描 图
描 校
旧底图总号
底图总号
签 字
日 期

标记	处数	文件号	签字	日期

设计		审核	
制图		标准化	
描图			
校对		日期	

welded fin tubes

20190212−9

hongsong Pan

图样标记	数量	重量(公斤)	比例

共 张 第 张

无锡市新宝红换热器有限公司

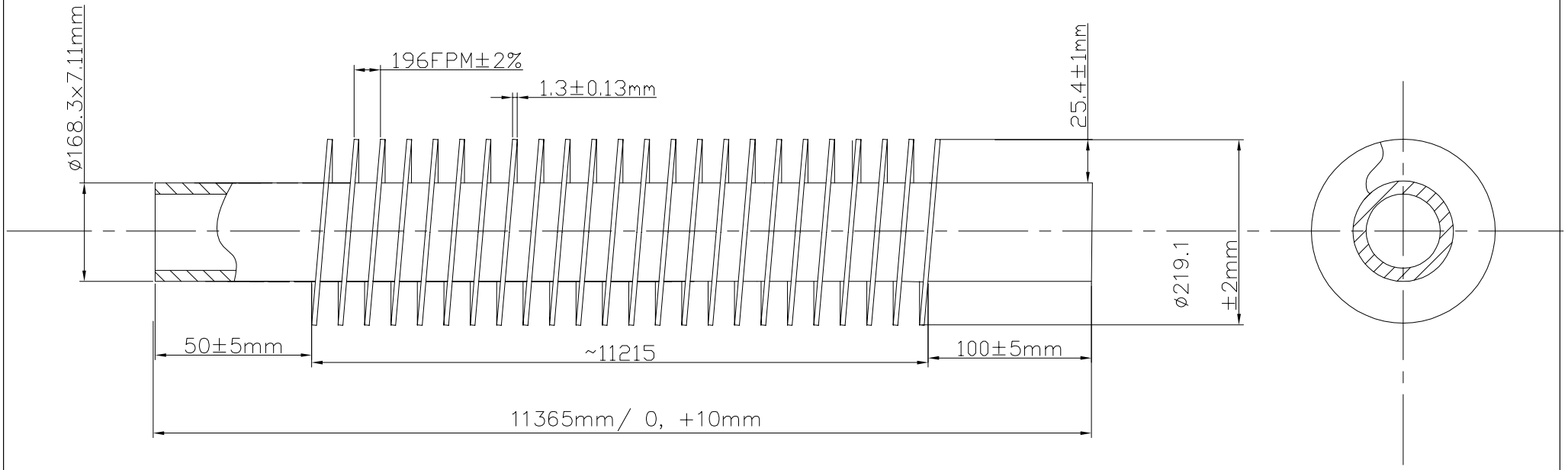

Remarks:
Quantity(数量): 4pcs (4支)
Tube material (钢管材质): A335 P9
Fin material (翅片材质): CS
Finned length (翅片长度): 11215mm
Fin type (翅片类型): solid tooth (实齿)
Beveled (倒角): 37.5° (+/−2.5°)

备(通)用件登记
描 图
描 校
旧底图总号
底图总号
签 字
日 期

标记	处数	文件号	签字	日期

设计		审核	
制图		标准化	
描图			
校对		日期	

welded fin tubes

20190212−10

hongsong Pan

图样标记	数量	重量(公斤)	比例

共 张 第 张

无锡市新宝红换热器有限公司

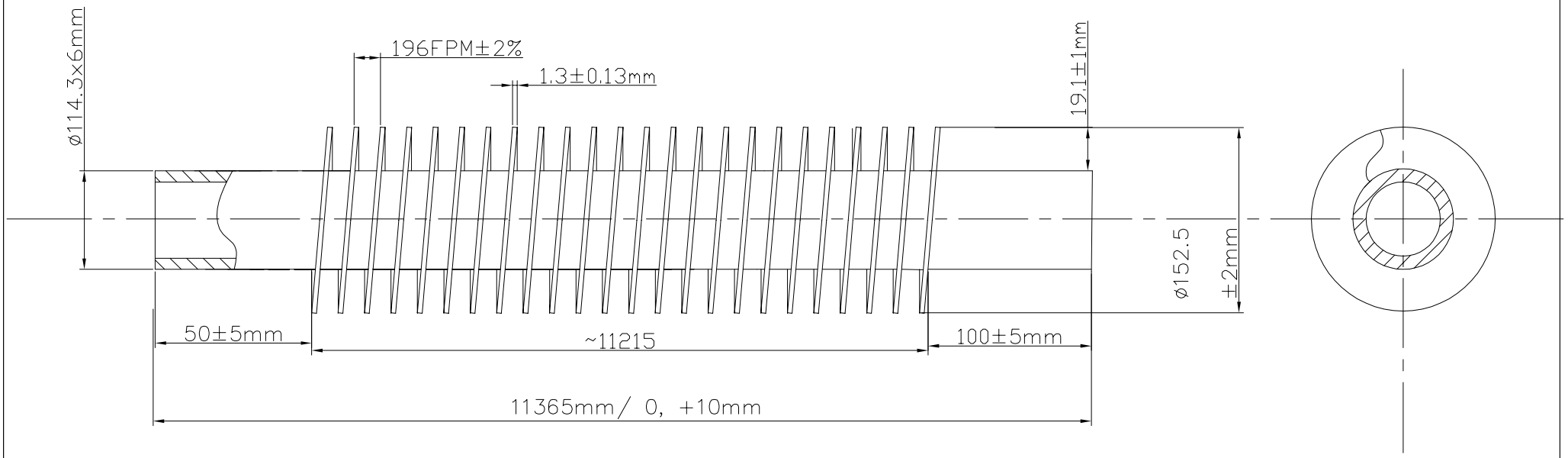

Remarks:
Quantity(数量): 4pcs (4支)
Tube material (钢管材质): P11
Fin material (翅片材质): CS
Finned length (翅片长度): 11215mm
Fin type (翅片类型): solid tooth (实齿)
Beveled (倒角): 37.5° (+/−2.5°)

借(通)用件登记	
描 图	
描 校	
旧底图总号	
底图总号	
签 字	
日 期	

标记	处数	文件号	签字	日期
设计		审核		
制图		标准化		
描图				
校对		日期		

welded fin tubes

20190212−11

hongsong Pan

图样标记	数量	重量(公斤)	比例

共 张 第 张

无锡市新宝红换热器有限公司

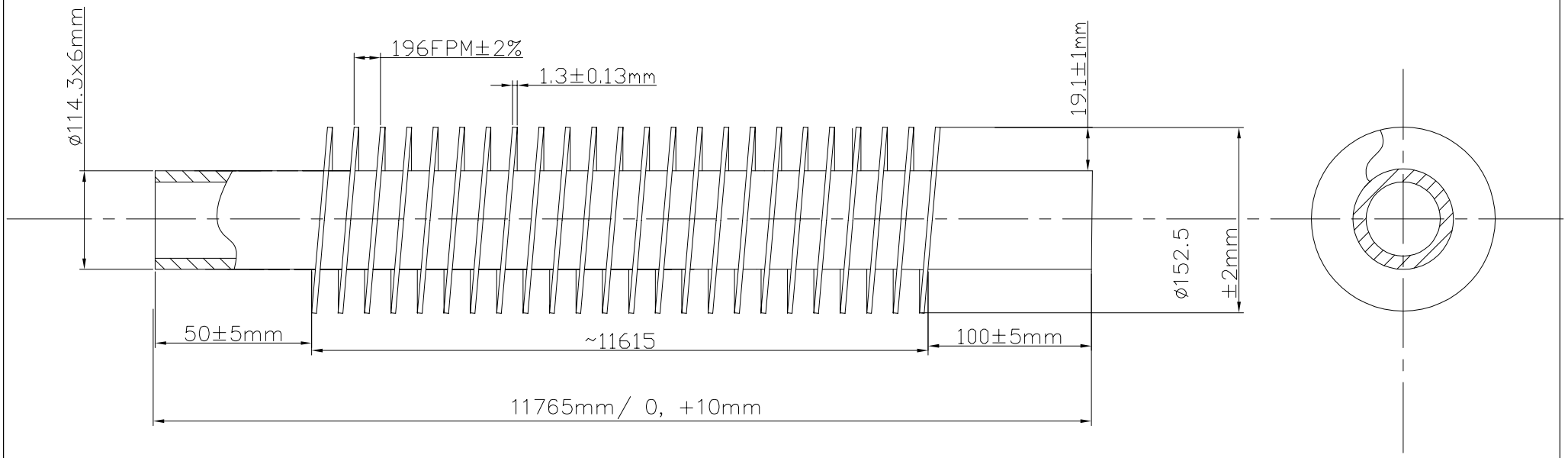

Remarks:
Quantity(数量): 4pcs (4支)
Tube material (钢管材质): P11
Fin material (翅片材质): CS
Finned length (翅片长度): 11615mm
Fin type (翅片类型): solid tooth (实齿)
Beveled (倒角): 37.5° (+/−2.5°)

借(通)用件登记	
描 图	
描 校	
旧底图总号	
底图总号	
签 字	
日 期	

标记	处数	文件号	签字	日期
设计		审核		
制图		标准化		
描图				
校对		日期		

welded fin tubes

20190212−12

hongsong Pan

图样标记	数量	重量(公斤)	比例

共 张 第 张

无锡市新宝红换热器有限公司

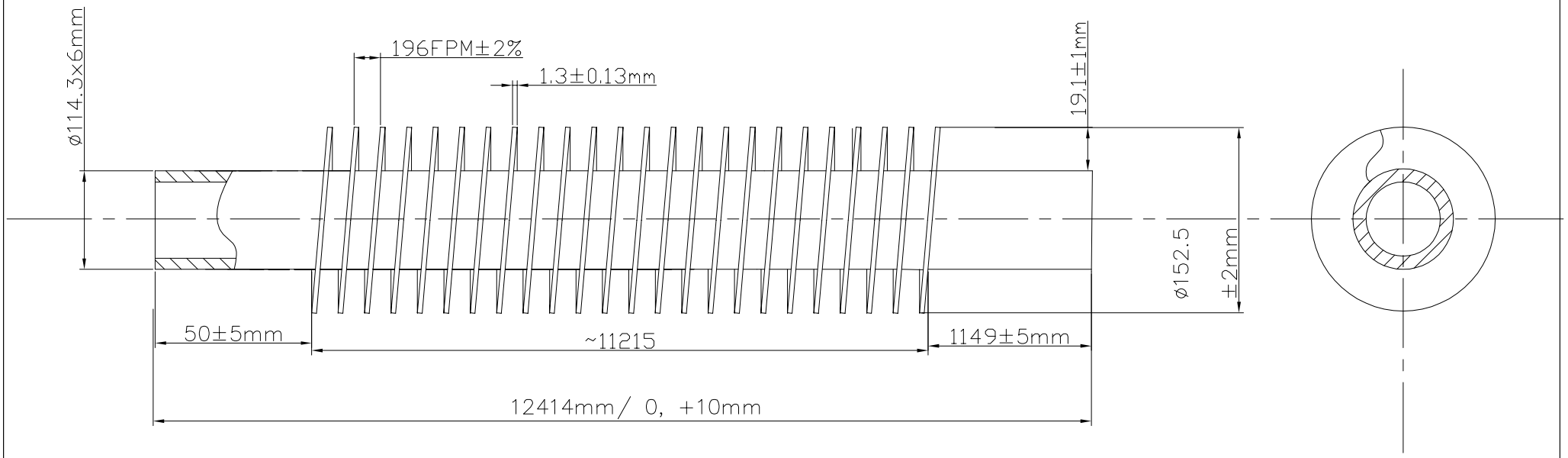

Remarks:
Quantity(数量): 4pcs (4支)
Tube material (钢管材质): P11
Fin material (翅片材质): CS
Finned length (翅片长度): 11215mm
Fin type (翅片类型): solid tooth (实齿)
Beveled (倒角): 37.5° (+/−2.5°)

借(通)用件登记	
描 图	
描 校	
旧底图总号	
底图总号	
签 字	
日 期	

标记	处数	文件号	签字	日期
设计		审核		
制图		标准化		
描图				
校对		日期		

welded fin tubes

20190212−13

hongsong Pan

图样标记	数量	重量(公斤)	比例

共 张 第 张

无锡市新宝红换热器有限公司

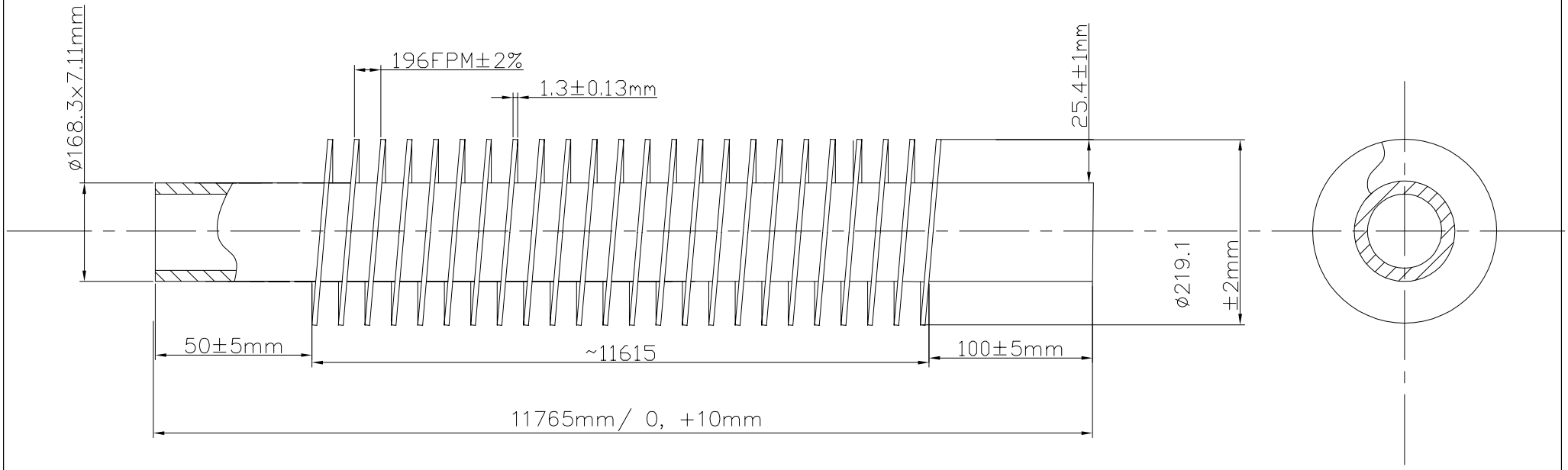

Remarks:
Quantity(数量): 4pcs (4支)
Tube material (钢管材质): A335 P9
Fin material (翅片材质): CS
Finned length (翅片长度): 11615mm
Fin type (翅片类型): solid tooth (实齿)
Beveled (倒角): 37.5° (+/−2.5°)

备(通)用件登记
描 图
描 校
旧底图总号
底图总号
签 字
日 期

标记	处数	文件号	签字	日期

设计		审核	
制图		标准化	
描图			
校对		日期	

welded fin tubes

20190212−14

hongsong Pan

图样标记	数量	重量(公斤)	比例

共 张 第 张

无锡市新宝红换热器有限公司

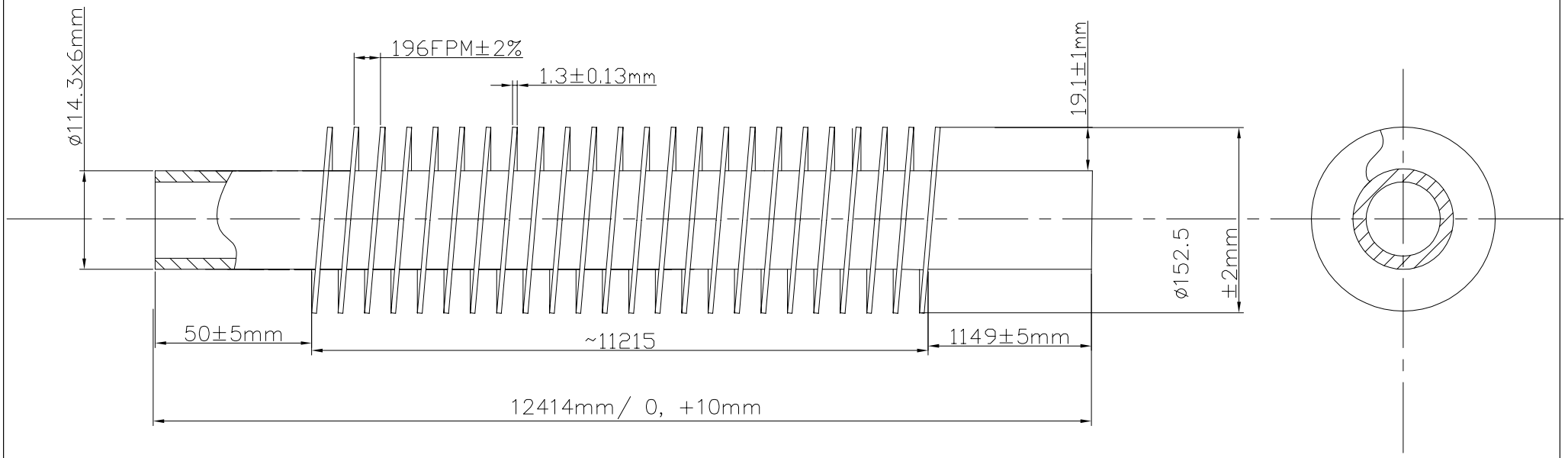

Remarks:
Quantity(数量): 30pcs (4支)
Tube material (钢管材质): P11
Fin material (翅片材质): CS
Finned length (翅片长度): 11215mm
Fin type (翅片类型): solid tooth (实齿)
Beveled (倒角): 37.5° (+/−2.5°)

借(通)用件登记	
描图	
描校	
旧底图总号	
底图总号	
签字	
日期	

标记	处数	文件号	签字	日期
设计		审核		
制图		标准化		
描图				
校对		日期		

welded fin tubes

20190212−21

hongsong Pan

图样标记	数量	重量(公斤)	比例

共 张 第 张

无锡市新宝红换热器有限公司